ANCLA METALICA A2

Cross plate anchors

USOS:	Sujeta el perno de ancla en estructuras para líneas de distribución.
MATERIAL:	2 canales de lámina troquelada en frío de 2.70 mm de espesor con una perforación al centro de 19.05 mm, con una Placa PL1 y una tuerca soldada para perno de 15.88 mm.
ACABADO:	Galvanizado por inmersión en caliente.

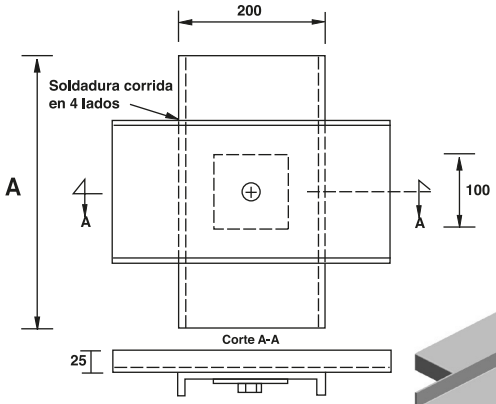

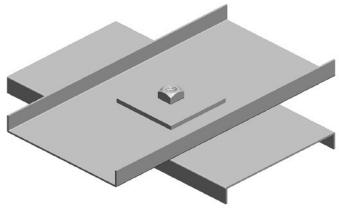

CÓDIGO CONHESA	PRODUCTO ALFILER	DIMENSIONES A	MASA APROX. KG.
ANCLR-02	A2	400	4.50

PRODUCTO RELACIONADO:
PERNO DE ANCLA 1PA

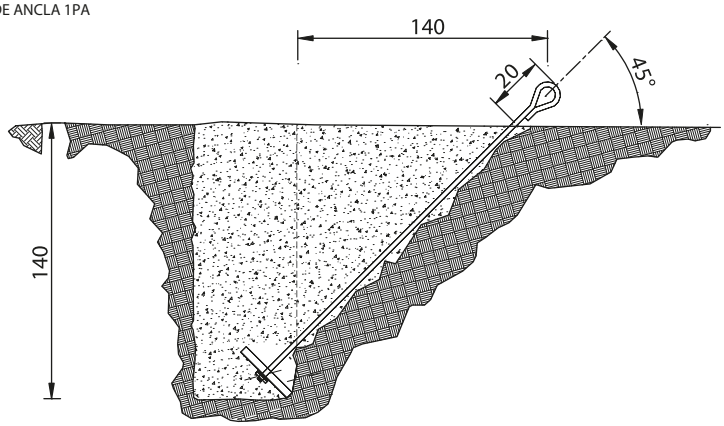

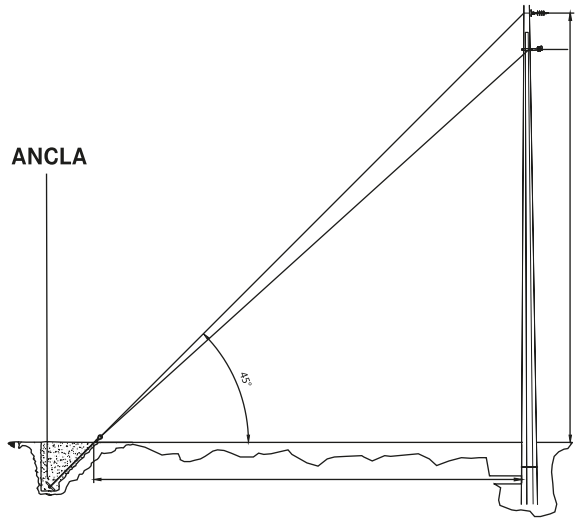

Acotaciones en mm. Sin escala