HORQUILLA CON GUARDACABO

Clevis, thimble

USOS:	Sujetar elementos del aislamiento en estructuras de redes eléctricas aéreas.
MATERIAL:	Lámina de acero de 3.97 mm.
ACCESORIOS:	Perno de 15.88 mm x 57 mm con chaveta tipo R.
ACABADO:	Galvanizado por inmersión en caliente.

CÓDIGO CONHESA	DIMENSIONES A	DIMENSIONES B	MASA APROX. KG.
HORG-01	181	79	0.50





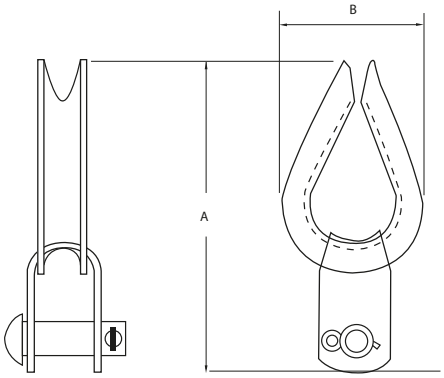

Acotaciones en mm. Sin escala